SAPATA S1 - PLANTA

ESC. 1:25

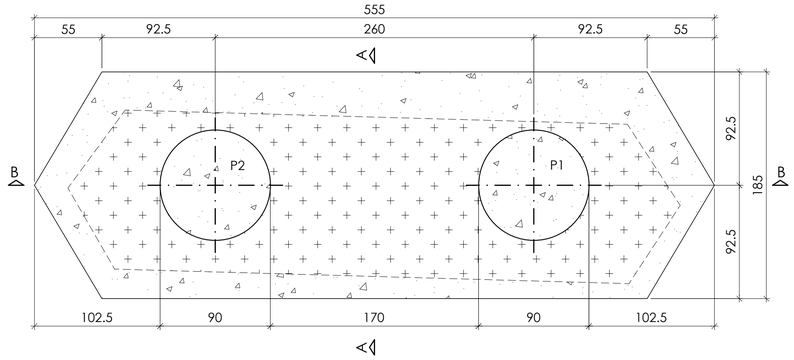

CORTE A-A

ESC. 1:25

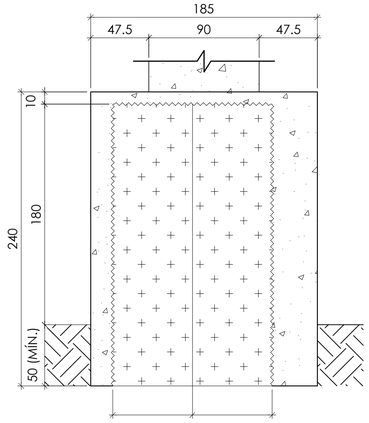

APICOAMENTO E LIMPEZA
DAS SUPERFÍCIES

CORTE B-B

ESC. 1:25

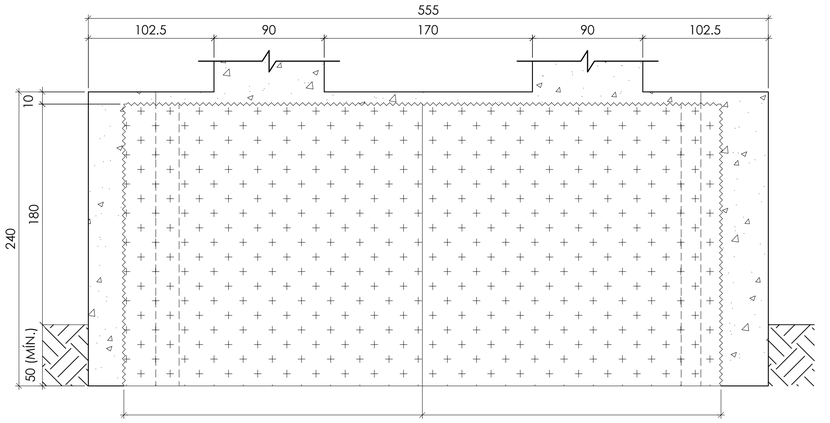

APICOAMENTO E LIMPEZA
DAS SUPERFÍCIES

SAPATA S2 - PLANTA

ESC. 1:25

CORTE C-C

ESC. 1:25

APICOAMENTO E LIMPEZA
DAS SUPERFÍCIES

CORTE D-D

ESC. 1:25

APICOAMENTO E LIMPEZA
DAS SUPERFÍCIES

DETALHE TÍPICO
TUBULÕES - TB1 A TB4

ESC. 1:25

A EXECUÇÃO DOS TUBULÕES DEVERÁ SER CONFORME ANEXO B DA NBR 6122:2019 - PROJETO E EXECUÇÃO DE FUNDAÇÕES E NR18 VIGENTE

LEGENDA

S.ESC.

ESTRUTURA EXISTENTE

ESTRUTURA NOVA

NORMAS DE REFERÊNCIA

NBR 5884:2013 - PERFIL ESTRUTURAL DE AÇO SOLDADO POR ARCO ELÉTRICO - REQUISITOS GERAIS
NBR 6118:2023 - PROJETO DE ESTRUTURAS DE CONCRETO - PROCEDIMENTO
NBR 6120:2019 - AÇÕES PARA O CÁLCULO DE ESTRUTURAS DE EDIFICAÇÕES
NBR 6122:2022 - PROJETO E EXECUÇÃO DE FUNDAÇÕES
NBR 6123:1988 - FORÇAS DEVIDAS AOS VENTOS EM EDIFICAÇÕES
NBR 7187:2021 - PROJETO DE PONTES DE CONCRETO ARMADO E DE CONCRETO PROTENDIDO - PROCEDIMENTO
NBR 7188:2013 - CARGA MÓVEL RODOVIÁRIA E DE PEDESTRES EM PONTES, VIADUTOS, PASSARELAS E OUTRAS ESTRUTURAS
NBR 8681:2003 - AÇÕES E SEGURANÇA NAS ESTRUTURAS - PROCEDIMENTO
NBR 8800:2008 - PROJETO DE ESTRUTURAS DE AÇO E DE ESTRUTURAS MISTAS DE AÇO E CONCRETO DE EDIFÍCIOS
NBR 9062:2017 - PROJETO E EXECUÇÃO DE ESTRUTURAS DE CONCRETO PRÉ-MOLDADO
NBR 15980:2020 - PERFIS LAMINADOS DE AÇO PARA USO ESTRUTURAL - DIMENSÕES E TOLERÂNCIAS
NBR 16694:2020 - PROJETO DE PONTES RODOVIÁRIAS DE AÇO E MISTAS DE AÇO E CONCRETO
NBR 19783:2015 - APARELHOS DE APOIO DE ELASTÔMERO FRETADO - ESPECIFICAÇÃO E MÉTODOS DE ENSAIO
NB2:1961 - CÁLCULO E EXECUÇÃO DE PONTES EM CONCRETO ARMADO
AASHTO - *LRFD BRIDGE DESIGN SPECIFICATIONS FIFTH EDITION*
AWS D1.5/D1.5M - *BRIDGE WELDING CODE*

NOTAS

1- DIMENSÕES EM CENTÍMETROS, ELEVAÇÕES EM METROS, EXCETO ONDE INDICADO
2- TODAS AS DIMENSÕES E NÍVEIS DEVERÃO SER CONFIRMADOS NO LOCAL
3- CLASSE DE AGRESSIVIDADE I (CAA I) SEGUNDO NBR 6118:2014
4- OBRA DE ARTE ESPECIAL CALCULADA PARA TB 450 kN
5- MATERIAIS:
- CONCRETO ESTRTURAL: fck ≥ 30 MPa; FATOR a/c ≤ 0,65; Ecs = 24,2 GPa; Eci = 27,6 GPa; AGREGADO: BRITA DE CALCÁRIO; DIÂMETRO MÁXIMO DO AGREGADO = 15 mm
- CONCRETO TUBULÕES: fck ≥ 25 MPa; ABATIMENTO ENTRE 100 mm E 160 mm S 100; DIÂMETRO DE AGREGADO DE 9,5 mm A 25 mm; TEOR DE EXSUDAÇÃO INFERIOR A 4 %; CONSUMO MÍNIMO DE CIMENTO DE 280 kg/m³ E FATOR a/c ≤ 0,6
- AÇO ESTRUTURAL: A572 Gr 50 (fy = 345 MPa ; fu = 450 MPa)
- CONCRETO MAGRO: fck ≥ 10 MPa
- AÇO CONVECIONAL: CA-50
- APARELHOS DE APOIO: DUREZA *SHORE* (A): 60; MÓDULO G (MPa): 1,0

6- COBRIMENTOS: TUBULÕES, SAPATAS, LAJES DE TRANSIÇÃO, PILARES E VIGAS DOS ENCONTROS: 3,0 cm; LAJE: 2,0 cm (PAINÉIS TRELIÇADOS VER DETALHAMENTO); VIGAS DE TRAVAMENTO DOS PILARES E BARREIRAS: 2,5 cm
7- REGULARIZAR COM GROUT A REGIÃO DE INSTALAÇÃO DOS APARELHOS DE NEOPRENE FRETADO, QUE DEVEM FICAR RIGOROSAMENTE NIVELADOS
8- PARA O IÇAMENTO DA ESTRUTURA DEVERÁ SER ELABORADO UM PLANO DE RIGGING, DE FORMA QUE OS PONTOS DE IÇAMENTO ESTEJAM POSICIONADOS NOS EIXOS DAS TRANSVERSINAS
9- TODAS AS SOLDAS DEVERÃO SER TESTADAS COM ENSAIO LÍQUIDO PENETRANTE
10- OS PROCESSOS DE FABRICAÇÃO E MONTAGEM NÃO SÃO ESCOPO DO PROJETO
11- RECOMENDAÇÕES BÁSICAS SOBRE PINTURA: PREPARO DE SUPERFÍCIE: JATEAMENTO AO METAL QUASE BRANCO (Sa 2 ½); TINTA DE FUNDO: EPÓXI TOLERANTE À SUPERFÍCIE, 80 µm (1 DEMÃO); TINTA DE ACABAMENTO: ESMALTE ALQUÍDICO, 50 µm (1 DEMÃO); ESPESSURA TOTAL, BASE SECA: 130 µm; DURABILIDADE ESTIMADA: 5 A 15 ANOS
12- TENSÃO ADMISSÍVEL DO SOLO = 5,0 kgf/cm² (TUBULÕES); 6,0 kgf/cm² (SAPATAS). ESTA TENSÃO DEVERÁ SER CONFIRMADA NO LOCAL PELO ENGENHEIRO GEOTÉCNICO RESPONSÁVEL. CASO ESTA TENSÃO NÃO SEJA ALCANÇADA, DEVERÁ SER FEITA A SUBSTITUIÇÃO DO TERRENO PARA QUE A TENSÃO NECESSÁRIA SEJA ATINGIDA

REVISÃO	DESCRIÇÃO	DATA	VERIF.
00	EMISSÃO INICIAL	21/09/2023	R.M.C

MTF CONSULTORIA

CLIENTE : PREFEITURA MUNICIPAL DE ABAETÉ - MG

OBRA : PONTE RIO MARMELADA - ABAETÉ - MG

DESCRIÇÃO

PROJETO EXECUTIVO
DETALHAMENTO DA FUNDAÇÃO

ESC. :	DES. :	R.T. :	CREA :	FL. :
INDICADA	V.G.F	MARCO TÚLIO FLEURY DE CARVALHO	24991/D	02/11
DATA :	PROJ. :	ARQUIVO :		REV. :
SET/23	M.T.F.C	PROJETO EXECUTIVO_PONTE RIO MARMELADA-21-09-2023_R0.dwg		00

A1